ՀԱԿԱՀՐԴԵՀԱՅԻՆ ԱՍՏԻՃԱՆՆԵՐԻ ԴԱՍԱՎՈՐՈՒԹՅԱՆ ՍԽԵՄԱ Մ1:100

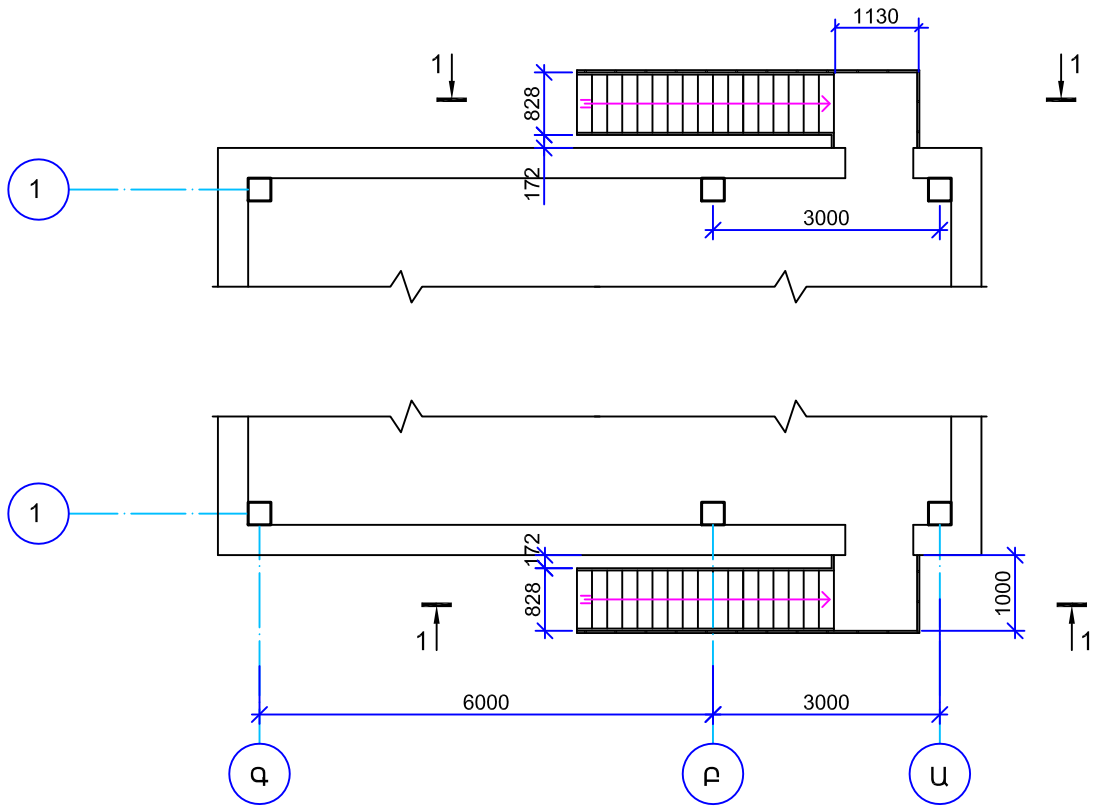

1-1 Մ1:50

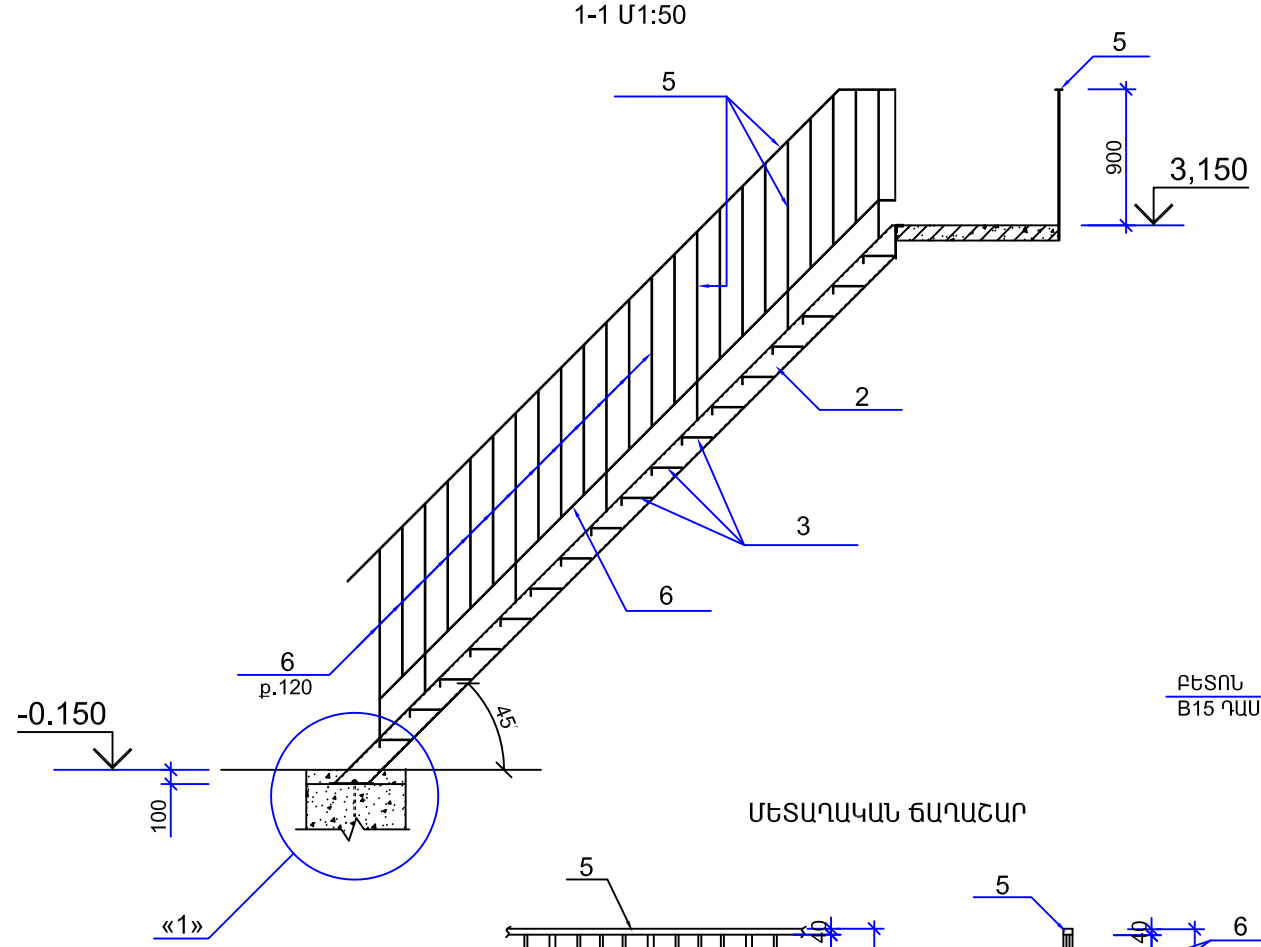

ՀԻՄՔ ՀՄ-1 Մ1:50

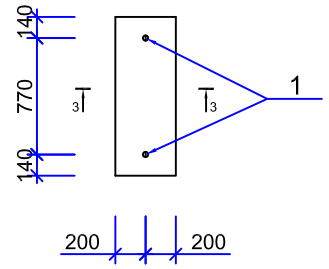

3-3 Մ1:50

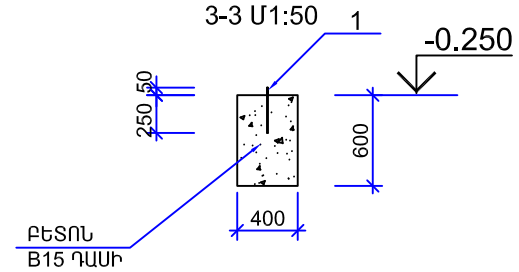

ՄԵՏԱՂԱԿԱՆ ՃԱՂԱՇԱՐ

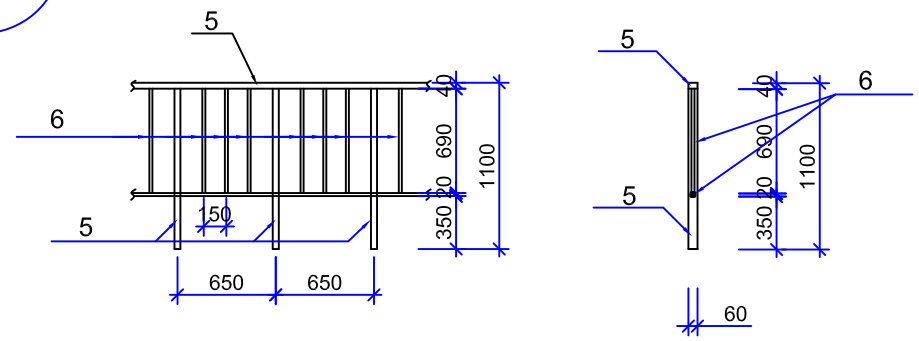

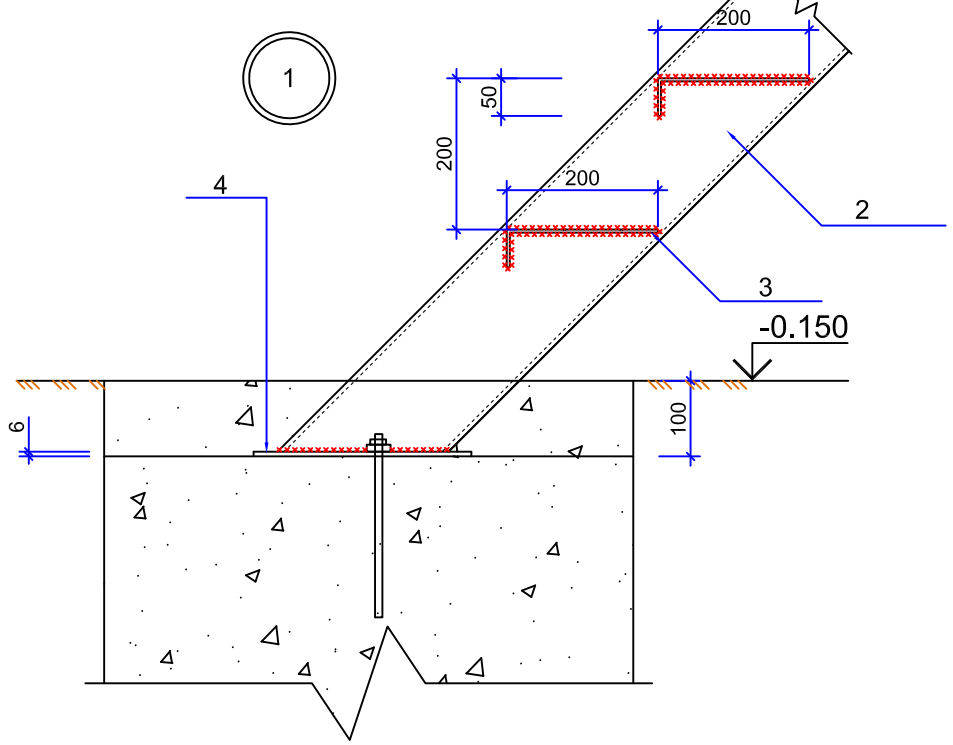

2-2 Մ1:50

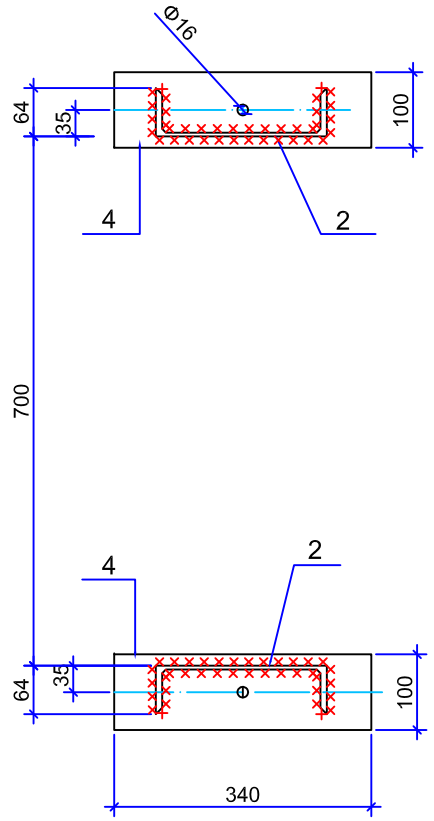

ՄԱՍՆԱԳԻՐ ՄԵԿ ԷԼԵՄԵՆՏԻ ՀԱՄԱՐ

ՖՈՐՄ	ԳՈՏԻ	ԴԻՐՔ	ՆՇԱՆԱԿՈՒՄ	ԱՆՎԱՆՈՒՄ	ՔԱՆ. ՀԱՏ	ԾԱՆՈԹ
				ՀԻՄՔ ՀՄ 1 /ՀՀԱՏ/		
		1		ԽԱՐՍԽԱՅԻՆ ՀԵՂՅՈՒՍ M12, L=300	2	0,35կգ
				ԲԵՏՈՆ B15 ԴԱՍԻ	-	0,26Մ^3
				ՄԵՏԱՂԱԿԱՆ ԱՍՏԻՃԱՆ /ՀՀԱՏ/		
		2		ՇՎԵԼԵՐ 16; l =5100	2	72,5կգ
		3		ԱԿՈՍԱՎՈՐ ԹԻԹԵՂ-250X4 L=700	17	6,0կգ
		4		-100X6; L=340	2	1,6Մ^2
				ՄԵՏԱՂԱԿԱՆ ՃԱՂԱՇԱՐ		
		5		ԽՈՂ. 60X40X2.5; lընդ =69.0գմ	-	249,0կգ
		6		ԽՈՂ. 20X2; lընդ =90.0գմ	-	102,0կգ

ԲՈԼՈՐ ՄԵՏԱՂԱԿԱՆ ԿՈՆՍՏՐՈՒԿՑԻԱՆԵՐԸ ՆԵՐԿԵԼ
ՀԱԿԱԿՈՌՈԶԻՈՆ ՆԵՐԿՈՎ 2 ԱՆԳԱՄ - 851.0կգ

ՍՊԸ տնօրեն	Մ. Միսակյան		TAT-06 Արարատի մարզի Արարատ գյուղի մանկապարտեզի 3-րդ մասնաշենքի վերակառուցում		
ՆԳՃ	Ա. Ջանունց				
Նախագծեց	Ն. Ավագյան		Կոնստրուկտորական մաս	Փուլ	Թերթ	Թերթեր
				Ա.Ն.	ԵԿ-31	41
			Հակահրդեհային աստիճանների դասավորության սխեմա	«ԱՄԱԳ» ՍՊԸ		